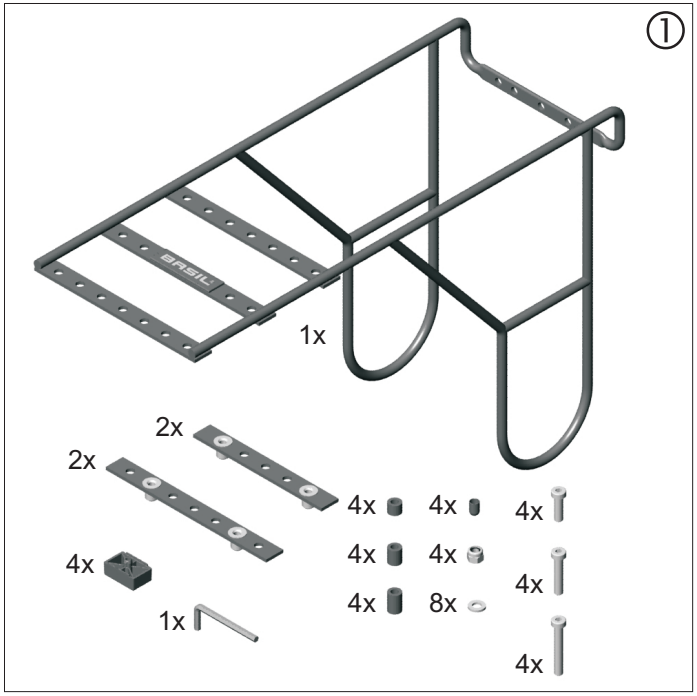

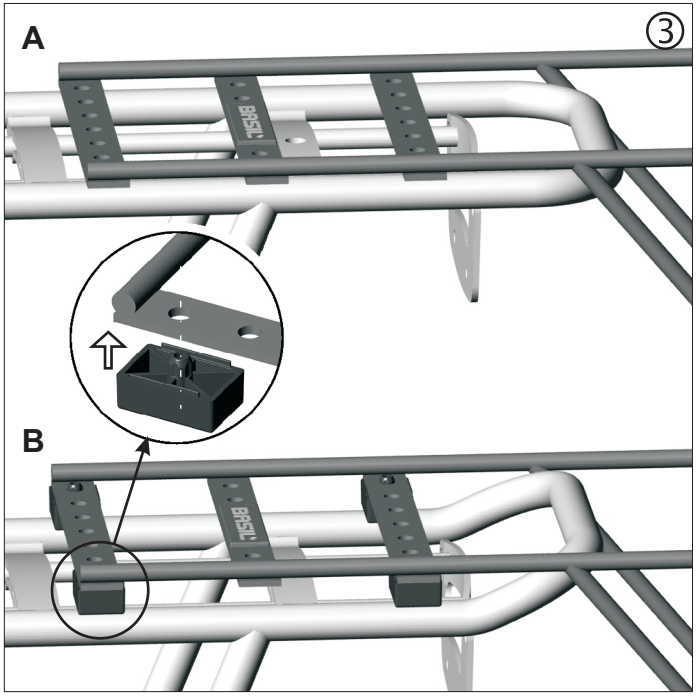

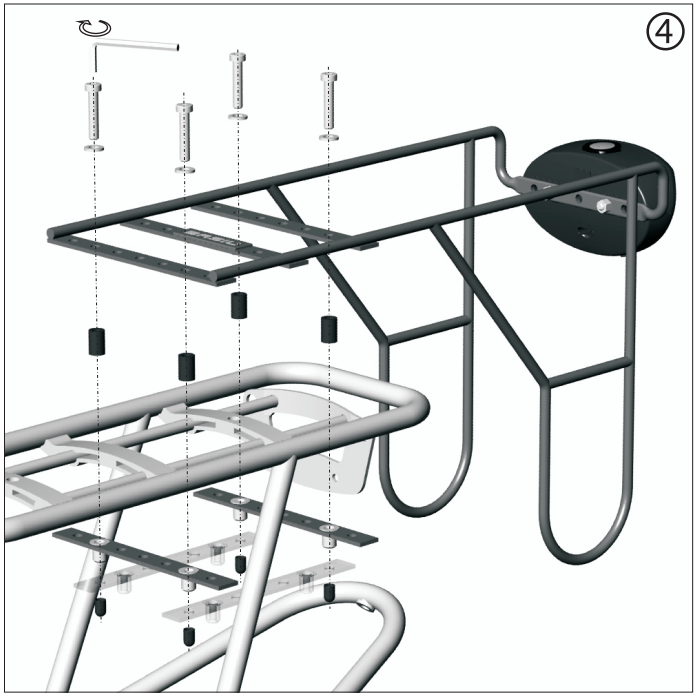

Door toepassing van de bagagedragerverbreder of –verlenger verandert de balans van uw fiets: houdt u daar rekening mee!
Montage uitsluitend door volwassenen.

Bei Anwendung vom Gepäckträgerverbreiterungs- oder Verlängerungsteil ändert das Gleichgewicht Ihres Fahrrads: bitte dies berücksichtigen!
Nur durch Erwachsene zu montieren.

If you use the carrier extender length or –width the balance of your bike will change: please bear this in mind!
May only be mounted by adults.

Dans le cas vous utilisez le pièce d'élargissement ou le rallonge de porte-bagage l'équilibre de votre vélo changera: veuillez tenir compte de ce fait!
Montage seulement par adultes.

BASIL® DESIGN
WWW.BASIL.NL

B A S I L BV P.O. Box 29 7070 AA ULFT The Netherlands www.basil.nl info@basil.nl © all rights reserved